REZ A-A

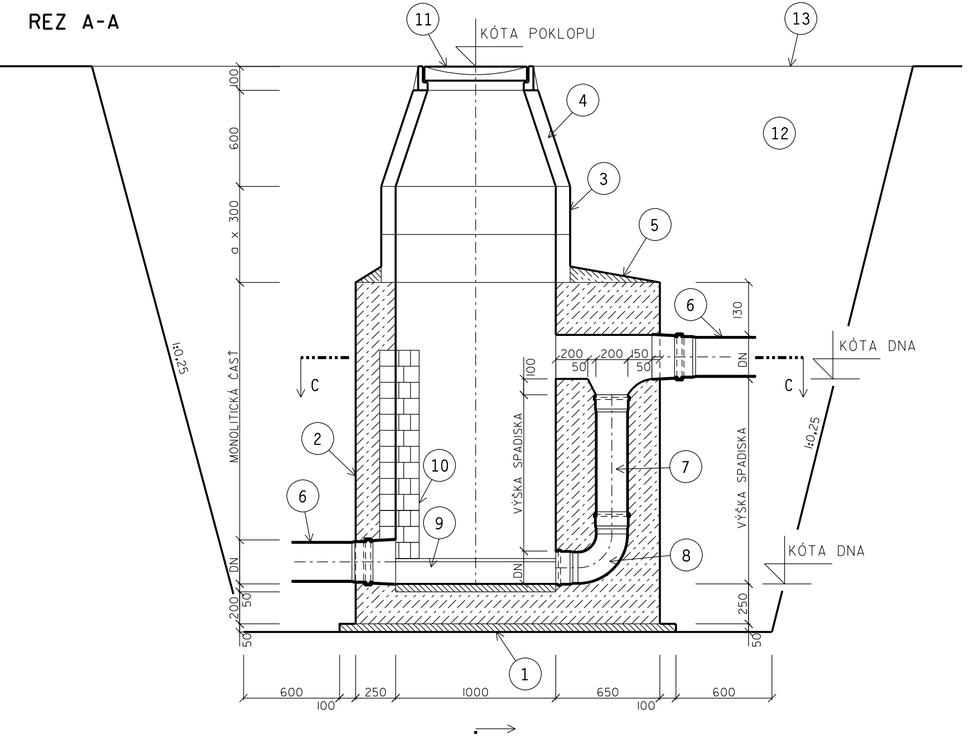

REZ B-B

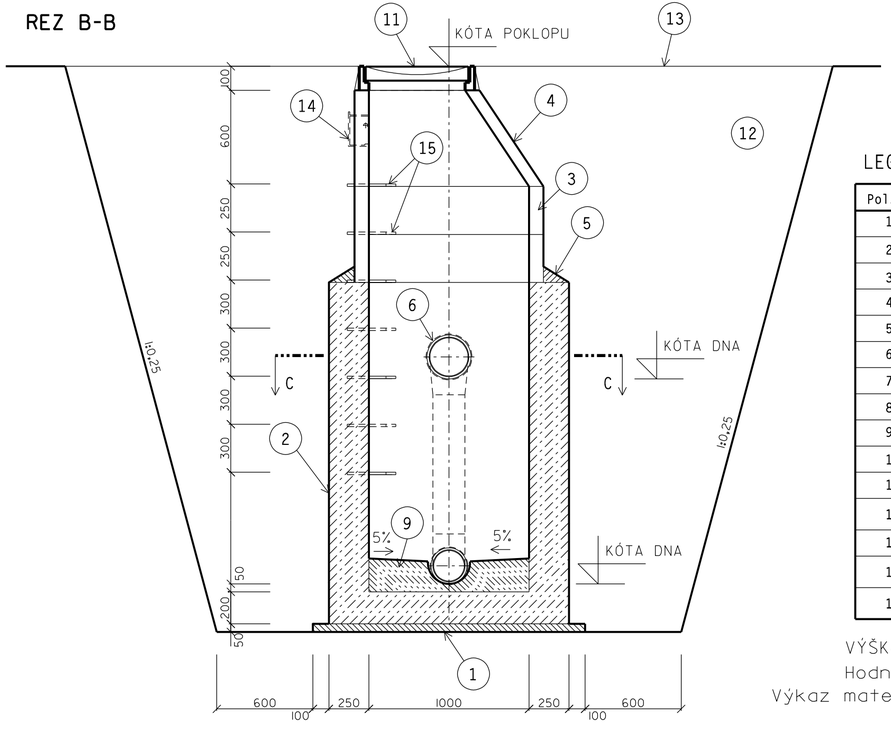

REZ C-C

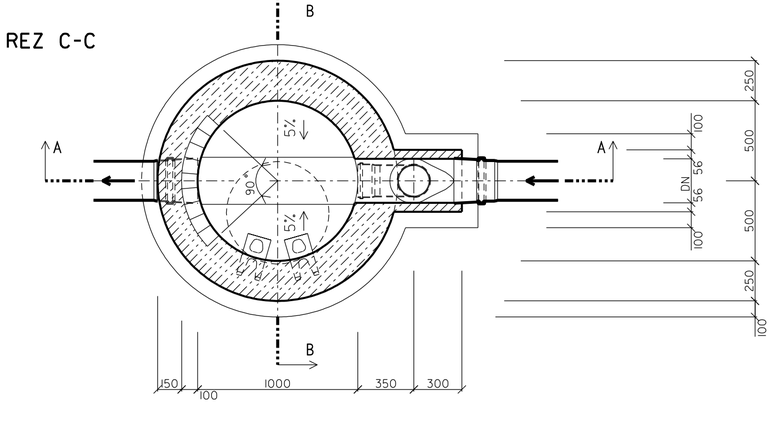

LEGENDA K VÝKRESOVEJ ČASTI

Pol.č.:	Popis prác a položky
1	PODKLADNÝ BETÓN C8/10 - X0
2	DNO A STENA ŠACHTY- VODOSTAVEBNÝ BETÓN V C12/15 - AXI
3	ŠACHTOVÁ SKRUŽ ROVNÁ DN1000 - TBH-100-25
4	PRECHODOVÁ SKRUŽ TBS 100/65-60
5	CEMENTOVÁ MALTA 100
6	ŠACHTOVÁ KANANALIZAČNÁ PRECHODKA + PVC RÚRA DN/ID300
7	ODPADOVÁ PVC RÚRA DN/ID200
8	ODPADOVÉ PVC KOLENO DN/ID200
9	VYFORMOVANIE POLOŽLABKU TVRDENÝM BETÓNOM
10	DLAŽOBNÉ KOCKY MOZAIKOVÉ (žula)
11	KOMPOZITNÝ POKLOP DN 600, D400
12	VÝKOP PRE ŠACHTU, ZÁSYP ZEMINOU (v rámci terénnych úprav)-ZHUTŇOVANÍM
13	TERÉNNE ÚPRAVY
14	KAPSOVÉ STÚPADLO
15	LIATINOVÉ VIDLICOVÉ STÚPADLO

VÝŠKA SPADISKA JE ZREJMA Z POZDĽŽNYCH PROFILOV STOK
Hodnota "X"- podľa miestnych pomerov
Výkaz materiálu šachiet je uvedený v taulke- VÝKAZ ŠACHIET v prílohe D-I-TS

SADA č. 1

PROJEKT STAVBY (aktualizácia)

Vypracoval:	ING.ZEMBIAK	Zodp.proj.:	ING.ZEMBIAK	VODOHOSPODÁRSKY PROJEKT s. r. o. Kavečianská 41, KOŠICE mobil: 0905 323 488	
Kreslil:	VHP	HIP:	ING.ZEMBIAK		
Okres:	MICHALOVCE	Investor:	OBEC ZALUŽICE	Formát:	4A4
Akcia:	KANALIZÁCIA - ZALUŽICE			Dátum:	08 2019
				Pr.stupeň:	PROJEKT(RP)
				Č.zákazky:	V-442
				Arch.číslo:	442
Príloha:	SPADISKOVÁ ŠACHTA			Meritko: 1:25	Č.prílohy: D-28